Աշխատանքային գծագրերի անվանացանկ

Թերթ N	Թերթի անվանումը	Ծանոթություն
1	Ընդհանուր տվյալներ	
2	Տեղում արված ֆոտոլուսանկարներ	
3	Նախագծվող կոյուղագծերի ուղեգծի հատակագիծ, Մ 1:500	
4	Նախագծվող կոյուղագծի երկայնական կտրվածք	
5	Նախագծվող կոյուղագծի լայնական կտրվածքներ, դիտահորերի սխեմատիկ հատակագծեր, մասնացուցակ	
6	D=1.0մ չափերով ե/բ հորի շինարարական լուծումներ	
7	Շին.աշխատանքների կատարման ժամանակացույց	
8	Շին.աշխատանքների կազմակերպման սխեմա	

Վկայակոչվող փաստաթղթերի անվանացանկ

Նշանակումը	Անվանումը	Ծանոթություն
ՀՀՇՆ 40-01.02-2020	Ջրամատակարարում. Արտաքին ցանցեր և կառուցվածքներ	
ՀՀՇՆ 40-01.03-2022	Կոյուղի. Արտաքին ցանցեր և կառուցվածքներ	
ՀՀՇՆ 40-01.01-2014	Շենքերի ներքին ջրամատակարարում և ջրահեռացում	
ՀՀՇՆ 33-01-2014	Հիդրոտեխնիկական կառուցվածքներ. Հիմնական դրույթներ	
ՍՆԻՊ 2.03.11-85	Շինարարական կոնստրուկցիաների պաշտպանությունը կոռոզիայից	
ԳՕՍՏ 21.604-82	Ջրամատակարարման և կոյուղու արտաքին ցանցեր։ Նախագծում	
ՀՀ Առողջապահության նախարարի հրաման,20/12.2002, N876	«Խմելու ջուր։ ջրամատակարարման կենտրոնացված համակարգերի ջրի որակին ներկայացվող հիգիենիկ պահանջներ։ որակի հսկողություն» n 2–III–ա 2–1 սանիտարական նորմերը եվ կանոնները հաստատելու մասին	

Փոփոխություն	Ամիս/ամսաթիվ	Դիտողություն	Հեղինակ	Ստուգեց
ԵՐԵՎԱՆ 2025թ.		Պատվիրատու - Երևանի քաղաքապետարան Պայմանագիր N ԵՔ-ԲՄԽԱՇՁԲ-25/11		
		Նախագծա–նախահաշվային փաստաթղթերի կազմում և խորհրդատվական ծառայությունների մատուցում		
ՆԳՃ	Վ. Ղազարյան	Երևան քաղաքի կոյուղագծերի և հեղեղատար համակարգերի կառուցման/վերակառուցման աշխատանքներ (Հաղթանակ 1-ին փողոց 2-րդ նրբանցք)	Աշխատանքային նախագիծ	
Նախագծեց	Վ. Ղազարյան			
Ստուգեց	Ա. Միքայելյան	Ընդհանուր տվյալներ	Բաժին ՋՋ	
			Թերթ	Թերթեր
			1	8

Փոփոխություն	Ամիս/ամսաթիվ		Դիտողություն	Հեղինակ	Ստուգեց
ԵՐԵՎԱՆ 2025թ.			Պատվիրատու - Երևանի քաղաքապետարան Պայմանագիր N ԵՔ-ԲՄԽԱՇՁԲ-25/11		
			Նախագծա-նախահաշվային փաստաթղթերի կազմում և խորհրդատվական ծառայությունների մատուցում		
ՆԳՃ	Վ.Ղազարյան		Երևան քաղաքի կոյուղագծերի և հեղեղատար համակարգերի կառուցման/վերակառուցման աշխատանքներ (Հաղթանակ 1-ին փողոց 2-րդ նրբանցք)	Աշխատանքային նախագիծ	
Նախագծեց	Վ.Ղազարյան				
Ստուգեց	Ա.Միքայելյան		Տեղում արված ֆոտոլուսանկարներ	Բաժին ՁՁ	
				Թերթ	Թերթեր
				2	8

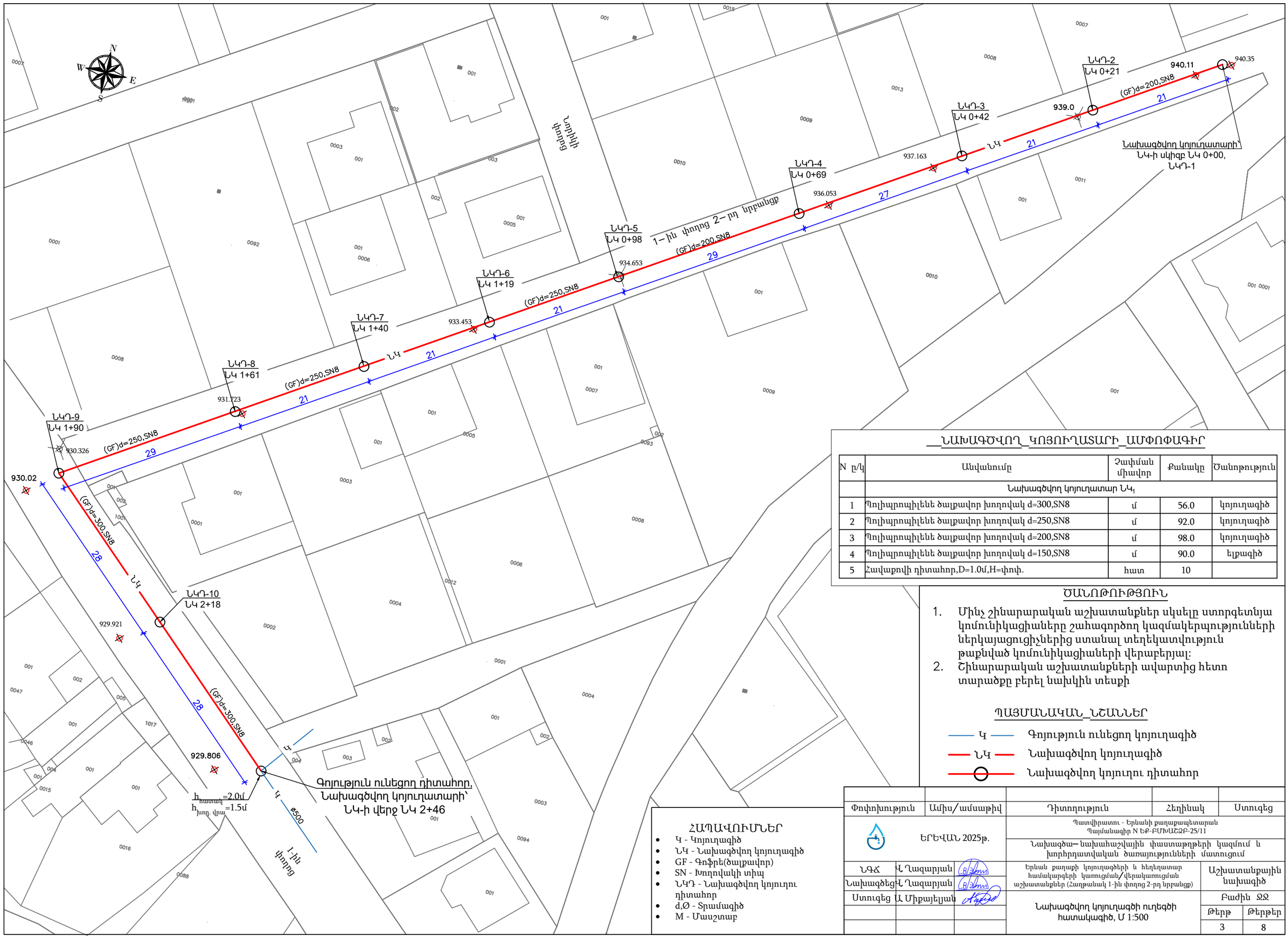

ՆԱԽԱԳԾՎՈՂ_ԿՈՅՈՒՂԱՏԱՐԻ_ԱՄՓՈՓԱԳԻՐ

N ը/կ	Անվանումը	Չափման միավոր	Քանակը	Ծանոթություն
	Նախագծվող կոյուղատար $ՆԿ_1$			
1	Պոլիպրոպիլենե ծալքավոր խողովակ d=300,SN8	մ	56.0	կոյուղագիծ
2	Պոլիպրոպիլենե ծալքավոր խողովակ d=250,SN8	մ	92.0	կոյուղագիծ
3	Պոլիպրոպիլենե ծալքավոր խողովակ d=200,SN8	մ	98.0	կոյուղագիծ
4	Պոլիպրոպիլենե ծալքավոր խողովակ d=150,SN8	մ	90.0	ելքագիծ
5	Հավաքովի դիտահոր,D=1.0մ,H=փոփ.	հատ	10	

ԾԱՆՈԹՈՒԹՅՈՒՆ

1. Մինչ շինարարական աշխատանքներ սկսելը ստորգետնյա կոմունիկացիաները շահագործող կազմակերպությունների ներկայացուցիչներից ստանալ տեղեկատվություն թաքնված կոմունիկացիաների վերաբերյալ:
2. Շինարարական աշխատանքների ավարտից հետո տարածքը բերել նախկին տեսքի

ՊԱՅՄԱՆԱԿԱՆ_ՆՇԱՆՆԵՐ

- Կ — Գոյություն ունեցող կոյուղագիծ
- ՆԿ — Նախագծվող կոյուղագիծ
- Նախագծվող կոյուղու դիտահոր

ՀԱՊԱՎՈՒՄՆԵՐ

- Կ - Կոյուղագիծ
- ՆԿ - Նախագծվող կոյուղագիծ
- GF - Գոֆրե(ծալքավոր)
- SN - Խողովակի տիպ
- ՆԿԴ - Նախագծվող կոյուղու դիտահոր
- d,Ø - Տրամագիծ
- M - Մասշտաբ

Փոփոխություն	Ամիս/ամսաթիվ	Դիտողություն	Հեղինակ	Ստուգեց
ԵՐԵՎԱՆ 2025թ.		Պատվիրատու - Երևանի քաղաքապետարան Պայմանագիր N ԵՔ-ԲՄԽԱՇՁԲ-25/11 Նախագծա–նախահաշվային փաստաթղթերի կազմում և խորհրդատվական ծառայությունների մատուցում		
ՆԳՃ	Վ.Ղազարյան	Երևան քաղաքի կոյուղագծերի և հեղեղատար համակարգերի կառուցման/վերակառուցման աշխատանքներ (Հաղթանակ 1-ին փողոց 2-րդ նրբանցք)	Աշխատանքային նախագիծ	
Նախագծեց	Վ.Ղազարյան			
Ստուգեց	Ա.Միքայելյան	Նախագծվող կոյուղագծի ուղեգծի հատակագիծ, Մ 1:500	Բաժին ՋՋ	
			Թերթ	Թերթեր
			3	8

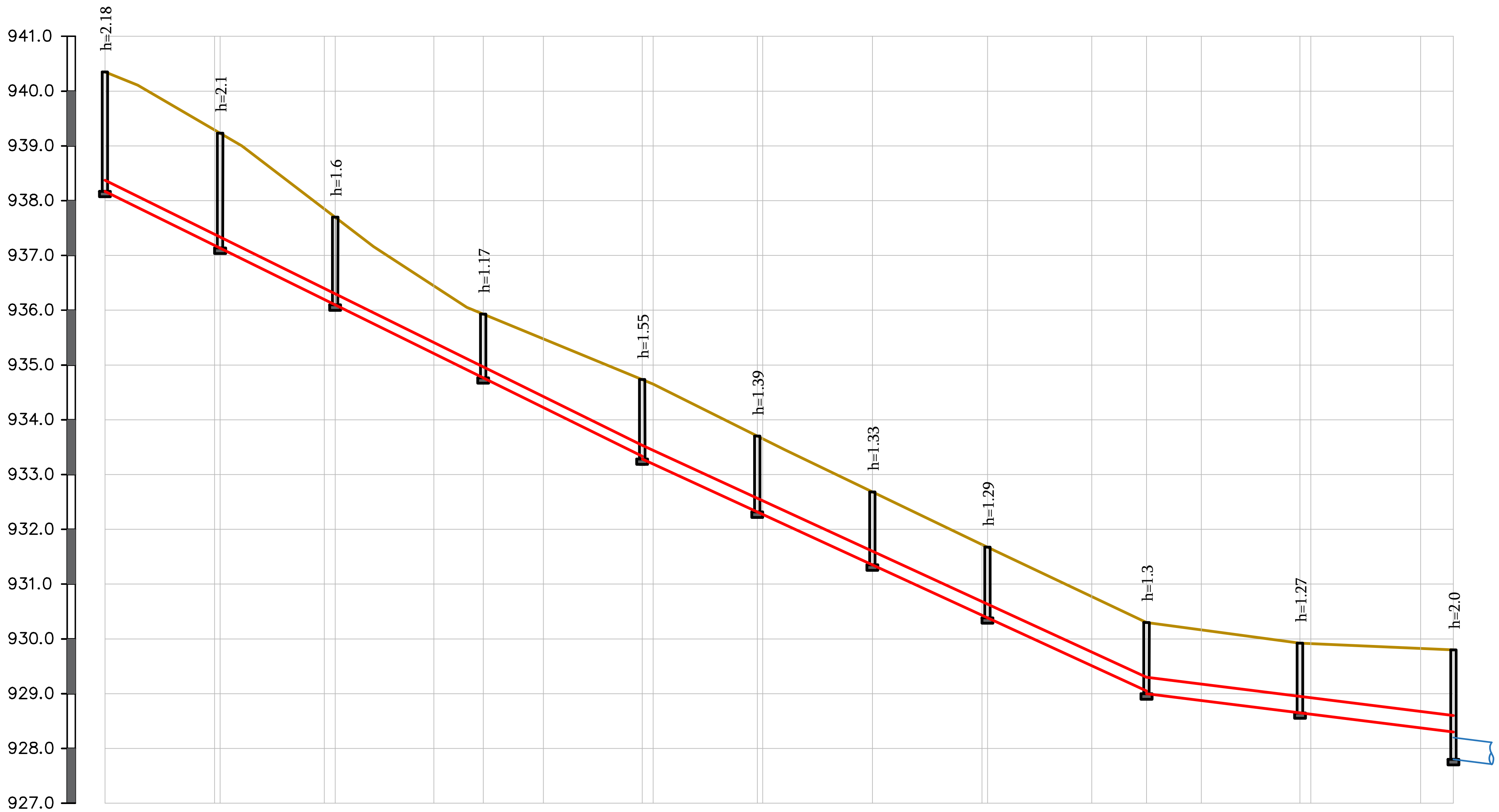

ՄԱՍՇՏԱԲ՝ ՀՈՐ. 1:1000
ՈՒՂՂ. 1:100

ՀՈՂԻ ԲՆԱԿԱՆ ՆԻՇԸ	940.35	939.292 939.233	937.851 937.697	936.444	935.929	935.476	934.735 934.653	933.703 934.653	932.724	931.723 931.676	930.774	930.3	930.164	929.921 929.912	929.826	929.8
ՀՈՂԻ ՆԱԽԱԳԾԱՅԻՆ ՆԻՇԸ	940.35	939.292 939.233	937.851 937.697	936.444	935.929	935.476	934.735 934.653	933.703 934.653	932.724	931.723 931.676	930.774	930.3	930.164	929.921 929.912	929.826	929.8
ԽՈՂՈՎԱԿԻ ՀԱՏԱԿԻ ՆԻՇԸ	938.17	937.183 / 937.133	936.147 / 936.097		934.809 / 934.759		933.235 / 933.185	932.363 / 932.313	931.444 / 931.394	930.436 / 930.386		929.05 / 929.0		928.701 / 928.651		928.3 / 927.8
ՀՈՐԵՐԻ ՀԱՄԱՐՆԵՐԸ	ԿԴ-1	ԿԴ-2	ԿԴ-3		ԿԴ-4		ԿԴ-5	ԿԴ-6	ԿԴ-7	ԿԴ-8		ԿԴ-9		ԿԴ-10		ԳԴ
ՆՇԱԿԵՏԵՐԸ	ՆԿ0+00	+20	+40	+60		+80	ՆԿ1+00	+20	+40	+60	+80		ՆԿ2+00	+20	+40	+46

ԽՈՂՈՎԱԿԻ ՆՅՈՒԹԸ: (GF)d=200, SN8, L=98.0մ; (GF)d=250, SN8, L=92.0մ; (GF)d=300, SN8, L=56.0մ

ԹԵՔՈՒԹՅՈՒՆ / ԵՐԿԱՐՈՒԹ. (մ): 0.047 / 21; 0.047 / 21; 0.047 / 27; 0.052 / 29; 0.039 / 21; 0.041 / 21; 0.046 / 21; 0.046 / 29; 0.01 / 28; 0.012 / 28

ՀԵՌԱՎՈՐՈՒԹՅՈՒՆԸ: 20, 1, 19, 2, 18, 9, 8, 11, 2, 19, 1, 20, 20, 1, 19, 10, 10, 18, 2, 20, 6

Փոփոխություն	Ամիս/ամսաթիվ	Դիտողություն	Հեղինակ	Ստուգեց

ԵՐԵՎԱՆ 2025թ.

Պատվիրատու - Երևանի քաղաքապետարան
Պայմանագիր N ԵՔ-ԲՄԽԱՇՁԲ-25/11

Նախագծա– նախահաշվային փաստաթղթերի կազմում և խորհրդատվական ծառայությունների մատուցում

ՆԳՃ	Վ. Ղազարյան	
Նախագծեց	Վ. Ղազարյան	
Ստուգեց	Ա. Միքայելյան	

Երևան քաղաքի կոյուղագծերի և հեղեղատար համակարգերի կառուցման/վերակառուցման աշխատանքներ (Հաղթանակ 1-ին փողոց 2-րդ նրբանցք)

Աշխատանքային նախագիծ

Նախագծվող կոյուղագծի երկայնական կտրվածք

Բաժին ՋՋ

Թերթ	Թերթեր
4	8

150ՄՄ ՏՐԱՄԱԳԾԻ ԽՈՂՈՎԱԿԱՇԱՐԻ ԽՐԱՄՈՒՂՈՒ ՔԱՆԴՄԱՆ ԼԱՅՆԱԿԱՆ ԿՏՐՎԱԾՔ՝

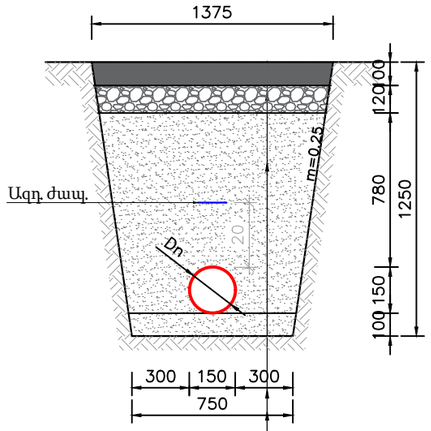

Երկշերտ ա/բետոն՝խոշորահատիկ h=6սմ,մանրահատիկ h=4սմ
Խճի նախաշերտ՝h=12սմ(40-70մմ,h=8սմ, 20-40մմ,h=4սմ)
Ցտլիցք՝ 0-5մմ խոշորության կլոր ձև.մասնիկ. ավազով՝տոփանումով
Պոլիէթիլենե ծալքավոր(PE)Dn,Sn8.
Ավազի նախ. շերտ՝ h=10սմ՝0-5մմ խոշ. կլոր ձև.մասնիկներից

200ՄՄ ՏՐԱՄԱԳԾԻ ԽՈՂՈՎԱԿԱՇԱՐԻ ԽՐԱՄՈՒՂՈՒ ՔԱՆԴՄԱՆ ԼԱՅՆԱԿԱՆ ԿՏՐՎԱԾՔ՝

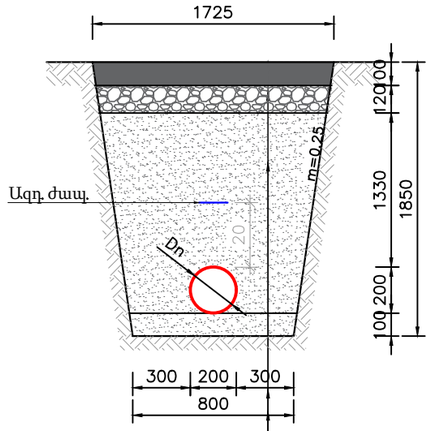

Երկշերտ ա/բետոն՝խոշորահատիկ h=6սմ,մանրահատիկ h=4սմ
Խճի նախաշերտ՝h=12սմ(40-70մմ,h=8սմ, 20-40մմ,h=4սմ)
Ցտլիցք՝ 0-5մմ խոշորության կլոր ձև.մասնիկ. ավազով՝տոփանումով
Պոլիէթիլենե ծալքավոր(PE)Dn,Sn8.
Ավազի նախ. շերտ՝ h=10սմ՝0-5մմ խոշ. կլոր ձև.մասնիկներից

250ՄՄ ՏՐԱՄԱԳԾԻ ԽՈՂՈՎԱԿԱՇԱՐԻ ԽՐԱՄՈՒՂՈՒ ՔԱՆԴՄԱՆ ԼԱՅՆԱԿԱՆ ԿՏՐՎԱԾՔ՝

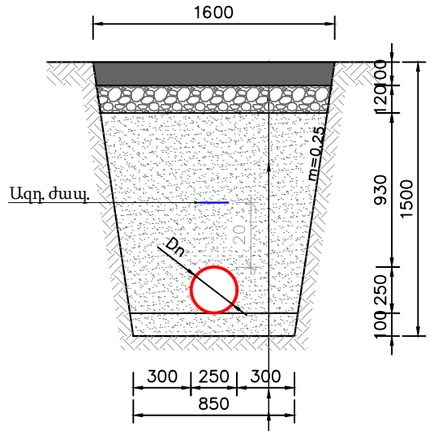

Երկշերտ ա/բետոն՝խոշորահատիկ h=6սմ,մանրահատիկ h=4սմ
Խճի նախաշերտ՝h=12սմ(40-70մմ,h=8սմ, 20-40մմ,h=4սմ)
Ցտլիցք՝ 0-5մմ խոշորության կլոր ձև.մասնիկ. ավազով՝տոփանումով
Պոլիէթիլենե ծալքավոր(PE)Dn,Sn8.
Ավազի նախ. շերտ՝ h=10սմ՝0-5մմ խոշ. կլոր ձև.մասնիկներից

300ՄՄ ՏՐԱՄԱԳԾԻ ԽՈՂՈՎԱԿԱՇԱՐԻ ԽՐԱՄՈՒՂՈՒ ՔԱՆԴՄԱՆ ԼԱՅՆԱԿԱՆ ԿՏՐՎԱԾՔ՝

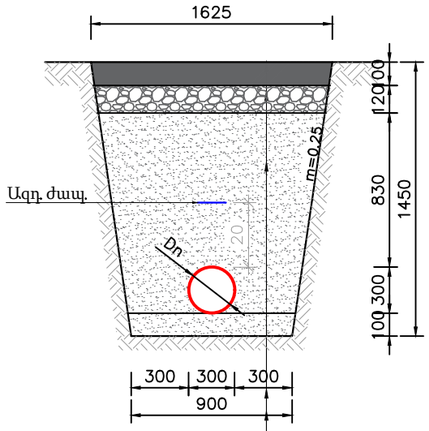

Երկշերտ ա/բետոն՝խոշորահատիկ h=6սմ,մանրահատիկ h=4սմ
Խճի նախաշերտ՝h=12սմ(40-70մմ,h=8սմ, 20-40մմ,h=4սմ)
Ցտլիցք՝ 0-5մմ խոշորության կլոր ձև.մասնիկ. ավազով՝տոփանումով
Պոլիէթիլենե ծալքավոր(PE)Dn,Sn8.
Ավազի նախ. շերտ՝ h=10սմ՝0-5մմ խոշ. կլոր ձև.մասնիկներից

ՆԿԴ-1
ՆԿ 0+00

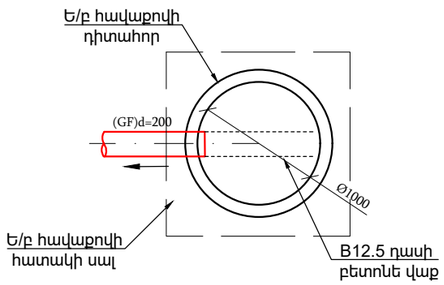

ՆԿԴ-2, ՆԿԴ-3, ՆԿԴ-4,
ՆԿ 0+21, 0+42, 0+69

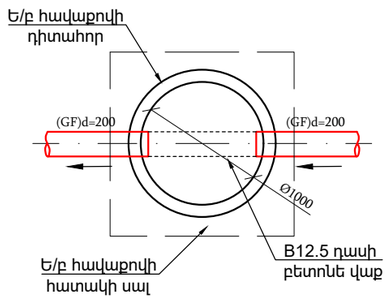

ՆԿԴ-5
ՆԿ 0+98

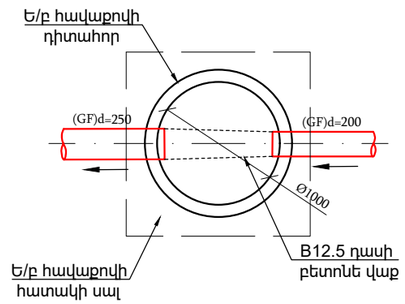

ՆԿԴ-6, ՆԿԴ-7, ՆԿԴ-8,
ՆԿ 1+19, 1+40, 1+61

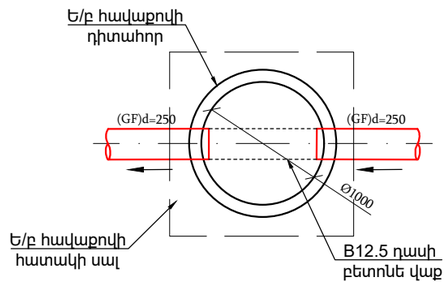

ՆԿԴ-9
ՆԿ 1+90

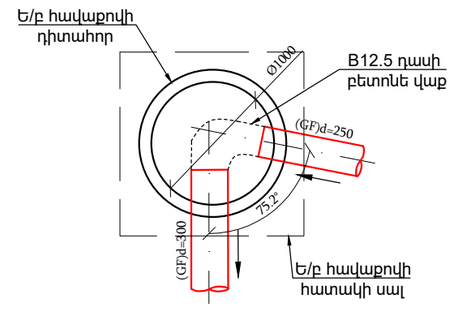

ՆԿԴ-10
ՆԿ 2+18

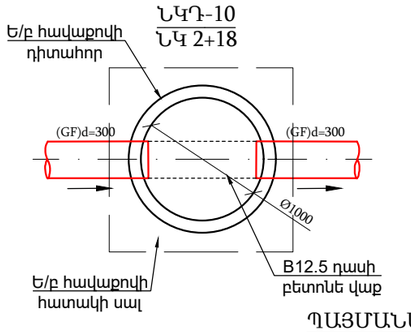

ԳԴ
ՆԿ 2+46

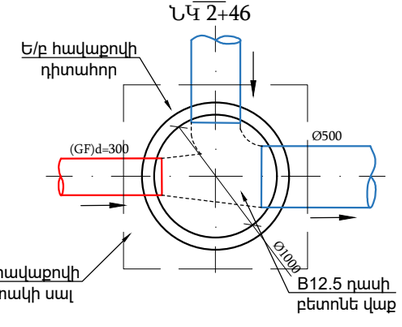

Կոյուղու դիտահորերի մասնացուցակ

Դիտահորերի համարները	Դիտահորերի տիպը	Դիտահորերի տրամագիծը, սմ	Բանվորական բարձրությունը սմ	Հավաքովի ե/բ հիմնական տարերրի տիպերը (հատ)									Բետոնե վաք B 7.5 դասի բետոնի նախապատրաստման շերտ, h = 10 սմ մ3/	Բետոնե վաք B 12.5 դասի, առվակի երկարությանցումով h/փոփոխ (մմ) /մ3/
				Հիմքի սալ ՀՍ-15 հատ/կգ	Հիմքի սալ ՀՍ-10 հատ/կգ	Ծածկի սալ ԾՍ1-15 հատ/կգ	Ծածկի սալ ԾՍ1-10 հատ/կգ	Պատի օղակ ՊՕ-15-9 հատ/կգ	Պատի օղակ ՊՕ-10-9 հատ/կգ	Պատի օղակ ՊՕ-15-6 հատ/կգ	Պատի օղակ ՊՕ-10-6 հատ/կգ	Թուջե ծանր մտոց հատ/կգ		
Նախագծվող կոյուղագիծ ՆԿ$_1$														
ԿԴ-1	Հավաքովի	1000	2180	-	1/440	-	1/250	-	1/910	-	2/894	1/80	0.324	300/ 0.58
ԿԴ-2	Հավաքովի	1000	2100	-	1/440	-	1/250	-	1/910	-	-	1/80	0.324	300/ 0.58
ԿԴ-3	Հավաքովի	1000	1600	-	1/440	-	1/250	-	1/910	-	1/ 447	1/80	0.324	300/ 0.58
ԿԴ-4	Հավաքովի	1000	1170	-	1/440	-	1/250	-	1/910	-	-	1/80	0.324	300/ 0.58
ԿԴ-5	Հավաքովի	1000	1150	-	1/440	-	1/250	-	1/910	-	-	1/80	0.324	350/ 0.68
ԿԴ-6	Հավաքովի	1000	1390	-	1/440	-	1/250	-	–	-	2/894	1/80	0.324	350/ 0.68
ԿԴ-7	Հավաքովի	1000	1330	-	1/440	-	1/250	-	–	-	2/894	1/80	0.324	350/ 0.68
ԿԴ-8	Հավաքովի	1000	1290	-	1/440	-	1/250	-	–	-	2/894	1/80	0.324	350/ 0.68
ԿԴ-9	Հավաքովի	1000	1300	-	1/440	-	1/250	-	1/910	-	–	1/80	0.324	400/ 0.78
ԿԴ-10	Հավաքովի	1000	1270	-	1/440	-	1/250	-	1/910	-	-	1/80	0.324	400/ 0.78

ՊԱՅՄԱՆԱԿԱՆ_ՆՇԱՆՆԵՐ

Գոյություն ունեցող կոյուղատար

Նախագծվող կոյուղատար

Փոփոխություն	Ամիս/ամսաթիվ	Դիտողություն	Հեղինակ	Ստուգեց

ԵՐԵՎԱՆ 2025թ.

Պատվիրատու - Երևանի քաղաքապետարան
Պայմանագիր N ԵՔ-ԲՄԽԱՇՁԲ-25/11

Նախագծա– նախահաշվային փաստաթղթերի կազմում և խորհրդատվական ծառայությունների մատուցում

ՆԳՃ	Հ. Ղազարյան	
Նախագծեց	Հ. Ղազարյան	
Ստուգեց	Ա. Միքայելյան	

Երևան քաղաքի կոյուղագծերի և հեղեղատար համակարգերի կառուցման/վերակառուցման աշխատանքներ (Հաղթանակ 1-ին փողոց 2-րդ նրբանցք)

Աշխատանքային նախագիծ

Նախագծվող կոյուղագծի լայնական կտրվածքներ, դիտահորերի սխեմատիկ հատակագծեր, մասնացուցակ

Բաժին ՋՋ

Թերթ	Թերթեր
5	8

ՀԱՏԱԿԱԳԻԾ_Մ_1:25

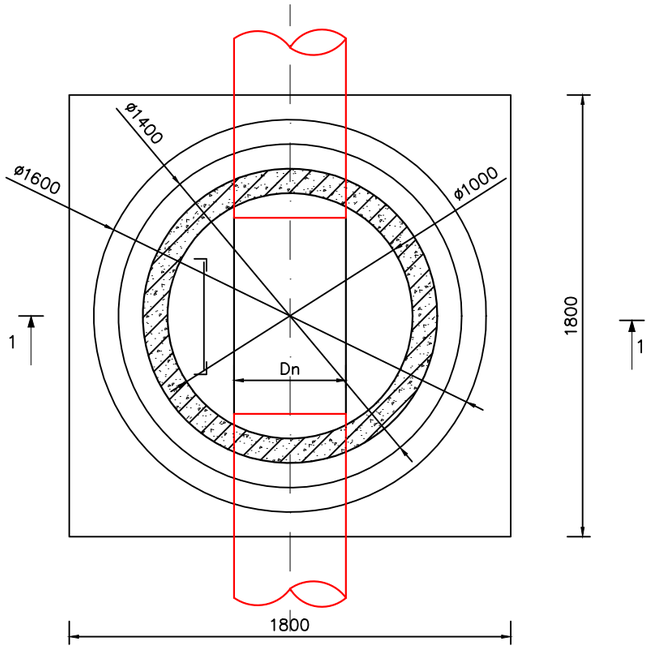

ՀԱՆԳՈՒՅՑ 1

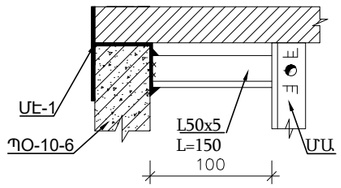

ՀԱՆԳՈՒՅՑ 2

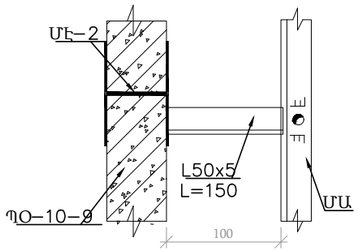

ՄԵՏԱՂԱԿԱՆ ԱՍՏԻՃԱՆ

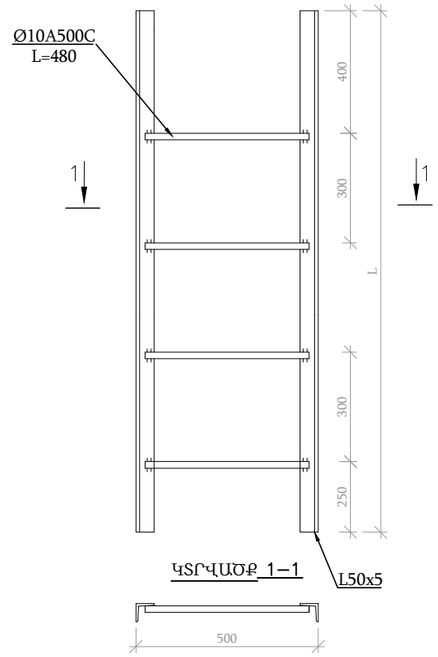

ՄԵՏԱՂԱԿԱՆ ԷԼԵՄԵՆՏ ՄԷ-1

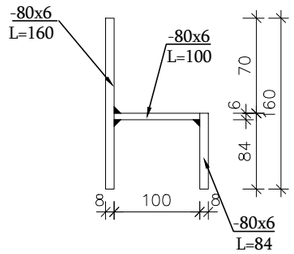

ՄԵՏԱՂԱԿԱՆ ԷԼԵՄԵՆՏ ՄԷ-2

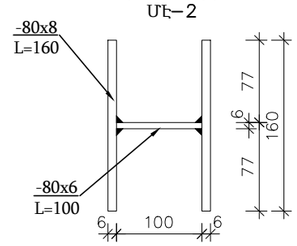

ԿՏՐՎԱԾՔ 1-1_Մ_1:25

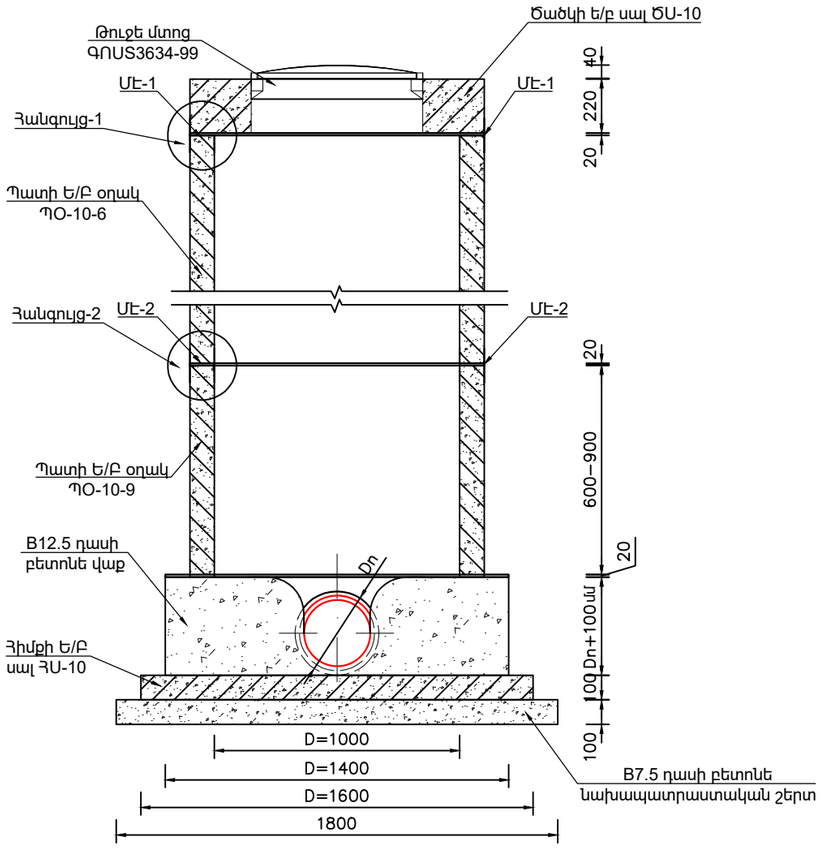

ԿՈՅՈՒՂՈՒ ՀԱՎԱՔՈՎԻ Ե/Բ ՀՈՐԻ ՆՅՈՒԹԱԾԱԽՍԻ ՄԱՍՆԱԳԻՐ D=1.0Մ

№	ՆՅՈՒԹԻ ՏԵՍԱԿԸ	Չ/Մ	ՔԱՆԱԿԸ	ԾԱՆՈԹՈՒԹՅՈՒՆ
1	B7.5 դասի նախապատրաստական շերտ	մ³	0.324	h=10սմ
2	Հիմքի Ե/Բ սալ ՀՍ-10	հատ	1	h=10սմ
3	B12.5 դասի բետոնե վաք	մ³	–	h=Dn+10սմ
4	Պատի Ե/Բ օղակ ՊՕ-10-9	հատ	–	Ըստ նախագծի
5	Պատի Ե/Բ օղակ ՊՕ-10-6	հատ	–	Ըստ նախագծի
6	Ծածկի ե/բ սալ ԾՍ-10	հատ	1	
7	Թուջե մտոց ԳՈՍՏ3634-99	հատ	1	
8	Մետաղական աստիճան	կգ	–	Ըստ նախագծի
9	Մետաղական էլեմենտ ՄԷ-1	կգ	–	Ըստ նախագծի
10	Մետաղական էլեմենտ ՄԷ-2	կգ	–	Ըստ նախագծի

ԾԱՆՈԹՈՒԹՅՈՒՆ

1. Պատի օղակները և ծածկի սալերը տեղադրվում են թարմ պատրաստված ցեմենտավազային շաղախի վրա:
2. Հորի բարձրությունը կարելի է կարգավորել պատի օղակի համապատասխան չափի կտրումով կամ բետոնե վաքի բարձրացման միջոցով:

Փոփոխություն	Ամիս/ամսաթիվ	Դիտողություն	Հեղինակ	Ստուգեց
ԵՐԵՎԱՆ 2025թ.		Պատվիրատու - Երևանի քաղաքապետարան Պայմանագիր N ԵՔ-ԲՄԽԱՇՁԲ-25/11		
		Նախագծա–նախահաշվային փաստաթղթերի կազմում և խորհրդատվական ծառայությունների մատուցում		
ՆԳՃ	Վ Ղազարյան	Երևան քաղաքի կոյուղագծերի և հեղեղատար համակարգերի կառուցման/վերակառուցման աշխատանքներ (Հաղթանակ 1-ին փողոց 2-րդ նրբանցք)	Աշխատանքային նախագիծ	
Նախագծեց	Վ Ղազարյան			
Ստուգեց	Ա Միքայելյան	D=1.0մ չափերով ե/բ հորի շինարարական լուծումներ	Բաժին ՋՋ	
			Թերթ	Թերթեր
			6	8

№	ԱՇԽԱՏԱՆՔԻ ԱՆՎԱՆՈՒՄԸ	ԲՐԻԳԱԴԻ ՔԱՆԱԿԸ/ /ՕՐԵՐԸ	ԱՄԻՍՆԵՐԸ		
			I	II	III
1	ՇԻՆ ՀՐԱՊԱՐԱԿԻ ՆԱԽԱՊԱՏՐԱՍՏՈՒՄ	1/5			
2	ԱՍՖԱԼՏԲԵՏՈՆԵ ԾԱԾԿՈՒՅԹԻ ԿՏՐՈՒՄ	1/10			
3	ՀՈՂԱՅԻՆ ԱՇԽԱՏԱՆՔՆԵՐԻ ԻՐԱԿԱՆԱՑՈՒՄ	1/20			
4	ԱՎԱԶԻ ՆԱԽԱՊԱՏՐԱՍՏԱԿԱՆ ՇԵՐՏԻ ԻՐԱԿԱՆԱՑՈՒՄ	1/20			
5	ԽՈՂՈՎԱԿԱՇԱՐԻ ՄՈՆՏԱԺՈՒՄ	1/20			
6	Ե/Բ ՀԱՎԱՔՈՎԻ ԿԼՈՐ ՀՈՐԵՐԻ ԵՎ ԱՆՁՐԵՎԸՆԴՈՒՆԻՉՆԵՐԻ ՄՈՆՏԱԺՈՒՄ	1/35			
7	ՀԱՄԱԿԱՐԳԻ ՓՈՐՁԱՐԿՈՒՄ	1/5			
8	ԱՎԱԶՈՎ ԵՏԼԻՑՔԻ ԻՐԱԿԱՆԱՑՈՒՄ,ՏՈՓԱՆՈՒՄ	1/15			
9	ԱՍՖԱԼՏԲԵՏՈՆԵ ԾԱԾԿՈՒՅԹԻ ԻՐԱԿԱՆԱՑՈՒՄ	1/20			
10	ՈՒՂԵԳԾԻ ԵՎ ԿԻՑ ՏԵՂԱՄԱՍԵՐԻ ՄԱՔՐՈՒՄ,ԲԱՐԵԿԱՐԳՈՒՄ	1/5			

№	ԱՇԽԱՏԱՆՔԻ ԱՆՎԱՆՈՒՄԸ	ՄԵՔԵՆԱ ՄԵԽԱՆԻԶՄՆԵՐԻ ԵՎ ՍԱՐՔԱՎՈՐՈՒՄՆԵՐԻ ՏԵՍԱԿԸ՝ՄԵԿ ԲՐԻԳԱԴԻ ՀԱՄԱՐ	ՄԵՔԵՆԱ ՄԵԽԱՆԻԶՄՆԵՐԻ ԵՎ ՍԱՐՔ. ՔԱՆԱԿԸ՝՝ՄԵԿ ԲՐԻԳԱԴԻ ՀԱՄԱՐ	ՇԻՆՀՐԱՊԱՐԱԿՈՒՄ ՊԱՀԱՆՋՎՈՂ ԱՆՁՆԱԿԱԶՄԻ ՏԵՍԱԿԸ՝՝ՄԵԿ ԲՐԻԳԱԴԻ ՀԱՄԱՐ	ՇԻՆՀՐԱՊԱՐԱԿՈՒՄ ՊԱՀԱՆՋՎՈՂ ԱՆՁՆԱԿԱԶՄԻ ՏԵՍԱԿԸ՝՝ՄԵԿ ԲՐԻԳԱԴԻ ՀԱՄԱՐ
1	ՇԻՆ ՀՐԱՊԱՐԱԿԻ ՆԱԽԱՊԱՏՐԱՍՏՈՒՄ	ՆՇԱՀԱՐՄԱՆ,ՏԵՂԱԿԱՊՄԱՆ ԵՎ ՉԱՓԱԳՐԱԿԱՆ ԳՈՐԾԻՔՆԵՐ	1	ԻՆԺԵՆԵՐ-ՇԻՆԱՐԱՐ	1
2	ԱՍՖԱԼՏԲԵՏՈՆԵ ԾԱԾԿՈՒՅԹԻ ԿՏՐՈՒՄ	ՍՂՈՑ	1	ԲԱՆՎՈՐ	1
3	ՀՈՂԱՅԻՆ ԱՇԽԱՏԱՆՔՆԵՐԻ ԻՐԱԿԱՆԱՑՈՒՄ	ԷՔՍԿԱՎԱՏՈՐ ՀԱԿԱԴԱՐՁ ԵՎ ՈՒՂԻՂ ՇԵՐԵՓՈՎ	1	ԲԱՆՎՈՐ	3
4	ԱՎԱԶԻ ՆԱԽԱՊԱՏՐԱՍՏԱԿԱՆ ՇԵՐՏԻ ԻՐԱԿԱՆԱՑՈՒՄ	ԷՔՍԿԱՎԱՏՈՐ ՀԱԿԱԴԱՐՁ ԵՎ ՈՒՂԻՂ ՇԵՐԵՓՈՎ,ԲԵՌՆԱՏԱՐ ՄԵՔԵՆԱ	1	ԲԱՆՎՈՐ	3
5	ԽՈՂՈՎԱԿԱՇԱՐԻ ՄՈՆՏԱԺՈՒՄ	ԱՎՏՈԿՌՈՒՆԿ	1	ԽՈՂՈՎԱԿԱՇԱՐ ՄՈՆՏԱԺՈՂ ՄԱՄՆԱԳԵՏ	2
6	Ե/Բ ՀԱՎԱՔՈՎԻ ԿԼՈՐ ՀՈՐԵՐԻ ԵՎ ԱՆՁՐԵՎԸՆԴՈՒՆԻՉՆԵՐԻ ՄՈՆՏԱԺՈՒՄ	ԱՎՏՈԿՌՈՒՆԿ	1	ԲԵՏՈՆԱԳՈՐԾ	2
7	ՀԱՄԱԿԱՐԳԻ ՓՈՐՁԱՐԿՈՒՄ	ՋՐԱՏԱՐ ՄԵՔԵՆԱ	1	ԽՈՂՈՎԱԿԱՇԱՐ ՄՈՆՏԱԺՈՂ ՄԱՄՆԱԳԵՏ	1
8	ԱՎԱԶՈՎ ԵՏԼԻՑՔԻ ԻՐԱԿԱՆԱՑՈՒՄ,ՏՈՓԱՆՈՒՄ	ԷՔՍԿԱՎԱՏՈՐ ՀԱԿԱԴԱՐՁ ԵՎ ՈՒՂԻՂ ՇԵՐԵՓՈՎ,ԲԱՆՎՈՐ	1	ԲԱՆՎՈՐ	3
9	ԱՍՖԱԼՏԲԵՏՈՆԵ ԾԱԾԿՈՒՅԹԻ ԻՐԱԿԱՆԱՑՈՒՄ	ԳԼԴՈՆ	1	ԳԼԴՈՆԱՎԱՐ,ԲԱՆՎՈՐ	3
10	ՈՒՂԵԳԾԻ ԵՎ ԿԻՑ ՏԵՂԱՄԱՍԵՐԻ ՄԱՔՐՈՒՄ,ԲԱՐԵԿԱՐԳՈՒՄ	ՋՐՑԱՆ ՄԵՔԵՆԱ ԵՎ ՁԵՌՔԻ ՄԱՔՐՄԱՆ ԳՈՐԾԻՔՆԵՐ	1	ԲԱՆՎՈՐ	3

Փոփոխություն	Ամիս/ամսաթիվ	Դիտողություն	Հեղինակ	Ստուգեց
ԵՐԵՎԱՆ 2025թ.		Պատվիրատու - Երևանի քաղաքապետարան Պայմանագիր N ԵՔ-ԲՄԽԱՇՁԲ-25/11		
		Նախագծա– նախահաշվային փաստաթղթերի կազմում և խորհրդատվական ծառայությունների մատուցում		
ՆԳՃ	Վ. Ղազարյան	Երևան քաղաքի կոյուղագծերի և հեղեղատար համակարգերի կառուցման/վերակառուցման աշխատանքներ (Հաղթանակ 1-ին փողոց 2-րդ նրբանցք)	Աշխատանքային նախագիծ	
Նախագծեց	Վ. Ղազարյան			
Ստուգեց	Ա. Միքայելյան	Շին.աշխատանքների կատարման ժամանակացույց	Բաժին ՋՋ	
			Թերթ	Թերթեր
			7	8

ՇԻՆՄՈՆՏԱԺԱՅԻՆ_ԱՇԽԱՏԱՆՔՆԵՐԻ_ԿԱԶՄԱԿԵՐՊՄԱՆ_ՍԽԵՄԱ

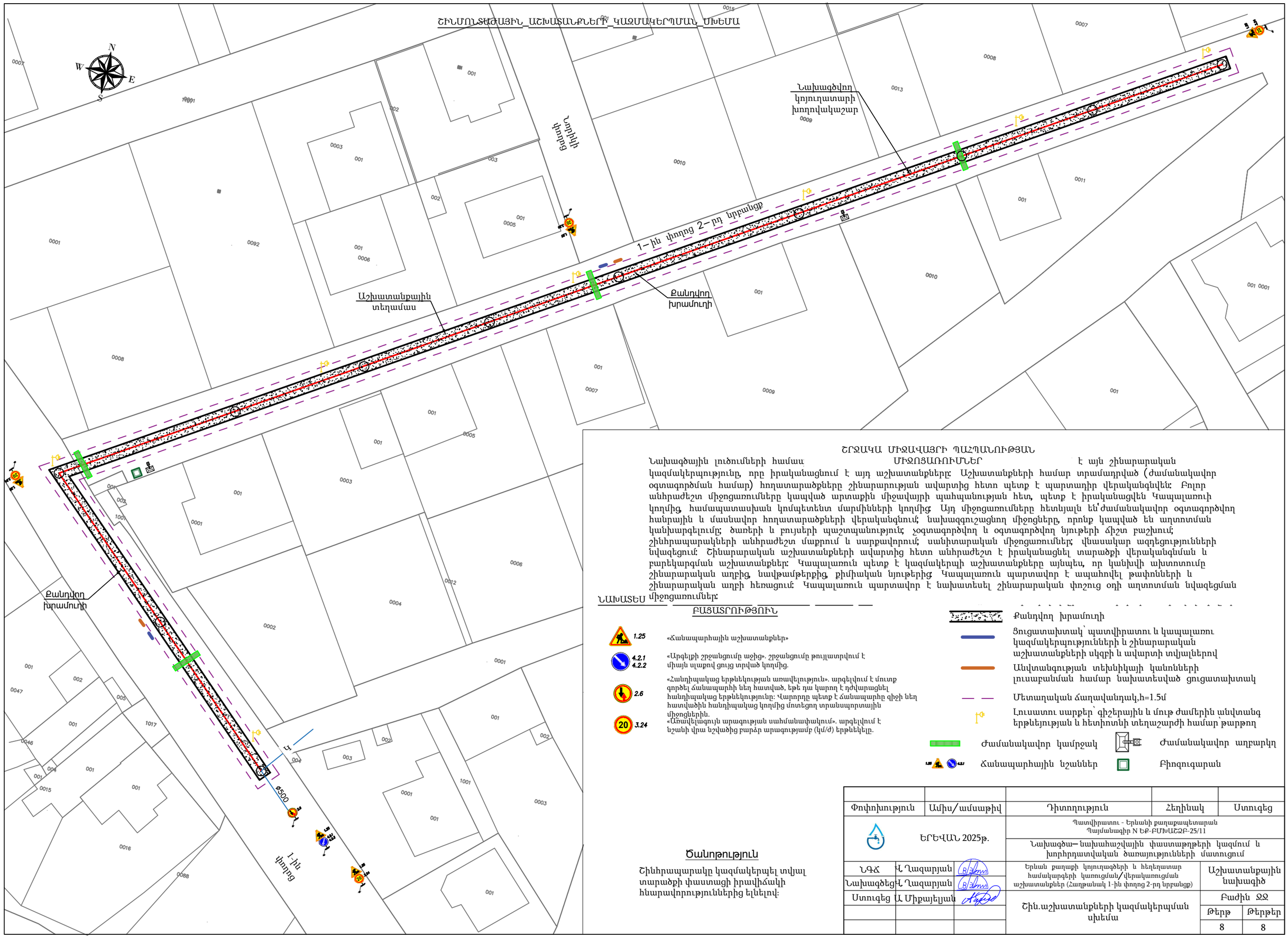

ՇՐՋԱԿԱ ՄԻՋԱՎԱՅՐԻ ՊԱՀՊԱՆՈՒԹՅԱՆ ՄԻՋՈՑԱՌՈՒՄՆԵՐ

Նախագծային լուծումների համաձայն շինարարական կազմակերպությունը, որը իրականացնում է այդ աշխատանքները: Աշխատանքների համար տրամադրված (ժամանակավոր օգտագործման համար) հողատարածքները շինարարության ավարտից հետո պետք է պարտադիր վերականգնվեն: Բոլոր անհրաժեշտ միջոցառումները կապված արտաքին միջավայրի պահպանության հետ, պետք է իրականացվեն Կապալառուի կողմից, համապատասխան կոմպետենտ մարմինների կողմից: Այդ միջոցառումները հետևյալն են՝ժամանակավոր օգտագործվող հանրային և մասնավոր հողատարածքների վերականգնում; նախազգուշացնող միջոցները, որոնք կապված են աղտոտման կանխարգելումը; ծառերի և բույսերի պաշտպանություն; չօգտագործվող և օգտագործվող նյութերի ճիշտ բաշխում; շինհրապարակների անհրաժեշտ մաքրում և սարքավորում; սանիտարական միջոցառումներ; վնասակար ազդեցությունների նվազեցում: Շինարարական աշխատանքների ավարտից հետո անհրաժեշտ է իրականացնել տարածքի վերականգնման և բարեկարգման աշխատանքներ: Կապալառուն պետք է կազմակերպի աշխատանքները այնպես, որ կանխվի ախտոտումը շինարարական աղբից, նավթամթերքից, քիմիական նյութերից: Կապալառուն պարտավոր է ապահովել թափոնների և շինարարական աղբի հեռացում: Կապալառուն պարտավոր է նախատեսել շինարարական փոշուց օդի աղտոտման նվազեցման միջոցառումներ:

ՆԱԽԱՏԵՍ ԲԱՑԱՏՐՈՒԹՅՈՒՆ

- 1.25 «Ճանապարհային աշխատանքներ»
- 4.2.1 4.2.2 «Արգելքի շրջանցումը աջից». շրջանցումը թույլատրվում է միայն սլաքով ցույց տրված կողմից.
- 2.6 «Հանդիպակաց երթևեկության առավելություն». արգելվում է մուտք գործել ճանապարհի նեղ հատված, եթե դա կարող է դժվարացնել հանդիպակաց երթևեկությունը: Վարորդը պետք է ճանապարհը զիջի նեղ հատվածին հանդիպակաց կողմից մոտեցող տրանսպորտային միջոցներին.
- 20 3.24 «Առավելագույն արագության սահմանափակում». արգելվում է նշանի վրա նշվածից բարձր արագությամբ (կմ/ժ) երթևեկելը.

Քանդվող խրամուղի

Ցուցատախտակ՝ պատվիրատու և կապալառու կազմակերպությունների և շինարարական աշխատանքների սկզբի և ավարտի տվյալներով

Անվտանգության տեխնիկայի կանոնների լուսաբանման համար նախատեսված ցուցատախտակ

Մետաղական ճաղավանդակ,h=1.5մ

Լուսատու սարքեր՝ զիշերային և մութ ժամերին անվտանգ երթևեյության և հետիոտնի տեղաշարժի համար՝ թարթող

Ժամանակավոր կամրջակ

Ժամանակավոր աղբարկղ

Ճանապարհային նշաններ

Բիոզուգարան

Ծանոթություն

Շինհրապարակը կազմակերպել տվյալ տարածքի փաստացի իրավիճակի հնարավորություններից ելնելով:

Փոփոխություն	Ամիս/ամսաթիվ	Դիտողություն	Հեղինակ	Ստուգեց

ԵՐԵՎԱՆ 2025թ.		Պատվիրատու - Երևանի քաղաքապետարան Պայմանագիր N ԵՔ-ԲՄԽԱՇՁԲ-25/11		
		Նախագծա–նախահաշվային փաստաթղթերի կազմում և խորհրդատվական ծառայությունների մատուցում		
ՆԳՃ	Վ. Ղազարյան	Երևան քաղաքի կոյուղագծերի և հեղեղատար համակարգերի կառուցման/վերակառուցման աշխատանքներ (Հաղթանակ 1-ին փողոց 2-րդ նրբանցք)	Աշխատանքային նախագիծ	
Նախագծեց	Վ. Ղազարյան			
Ստուգեց	Ա. Միքայելյան	Շին.աշխատանքների կազմակերպման սխեմա	Բաժին ՋՋ	
			Թերթ	Թերթեր
			8	8